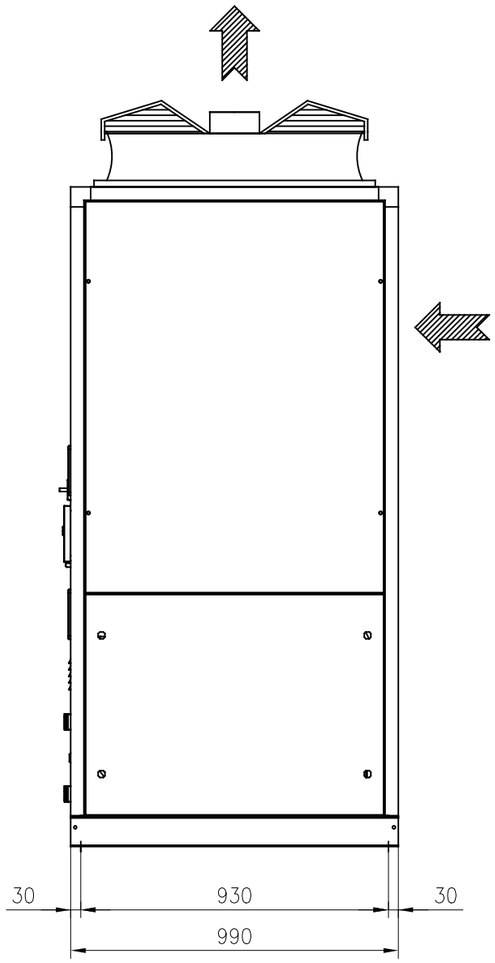


VISTA LATERALE
SIDE VIEW

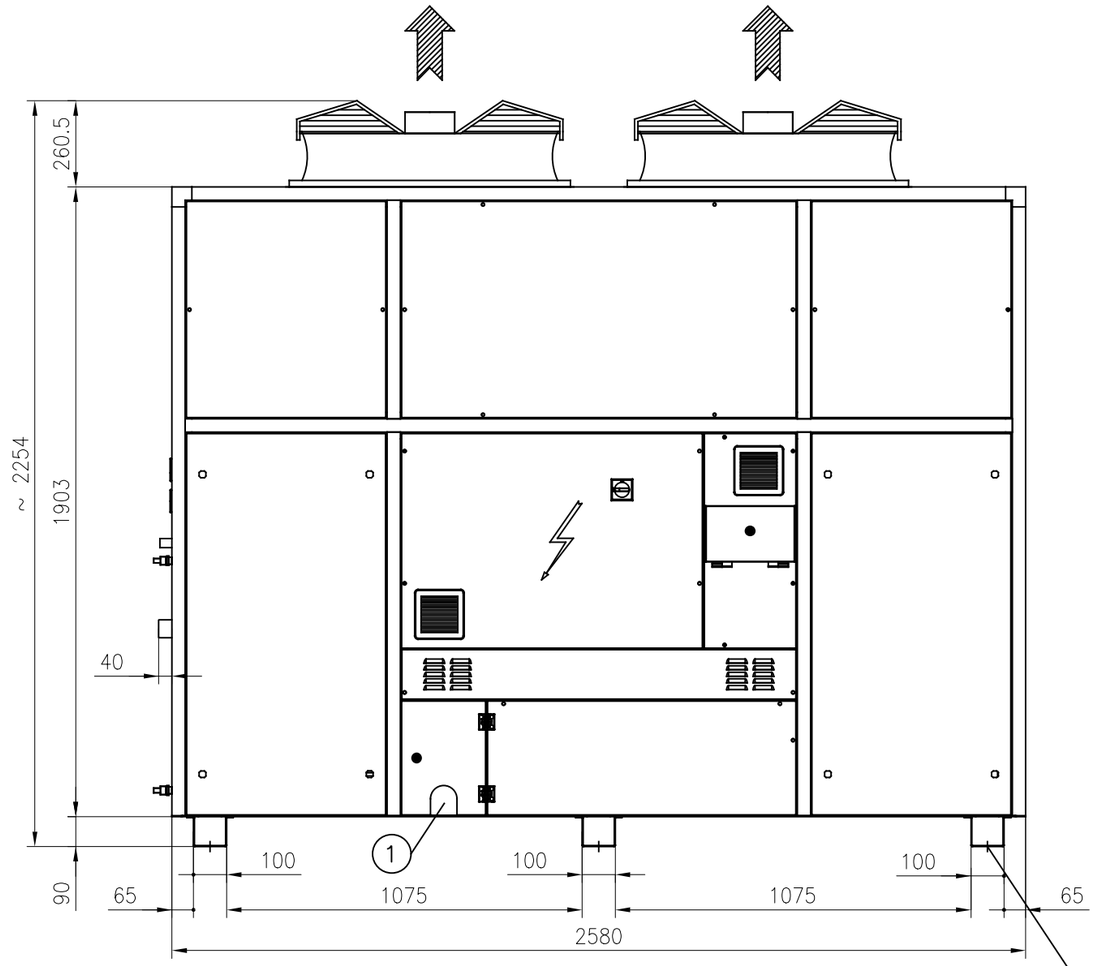


VISTA ANTERIORE
FRONT VIEW

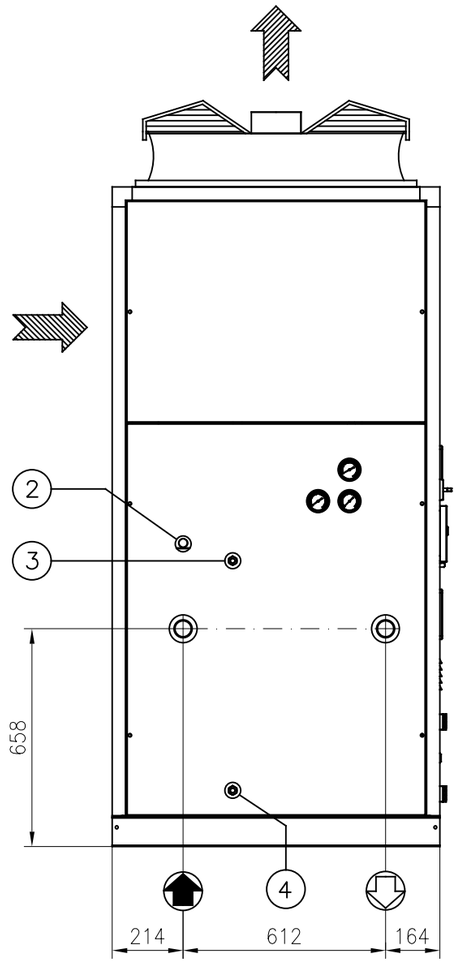


VISTA LATERALE
SIDE VIEW

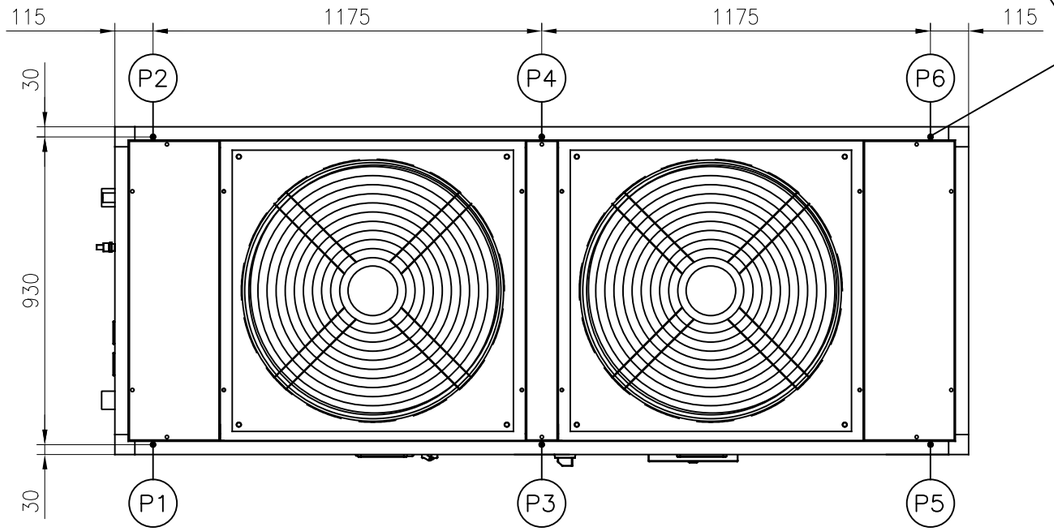


VISTA DALL'ALTO
TOP VIEW

n.6 fori sotto ø18
n.6 holes below ø18

FLUSSO ARIA AL CONDENSATORE
CONDENSER AIR FLOW

ENTRATA ACQUA – 1.1/2" GAS F.
WATER INLET – 1.1/2" BSP F.

USCITA ACQUA – 1.1/2" GAS F.
WATER OUTLET – 1.1/2" BSP F.

PESO SPEDIZIONE Kg 895
SHIPPING WEIGHT Kg 895

PESO IN OPERA Kg 1285
OPERATING WEIGHT Kg 1285

1 ALIMENTAZIONE ELETTRICA
POWER SUPPLY

2 SCARICO CONDENSA ø28
CONDENSATE DISCHARGE ø28

3 SFIATO ARIA 1/2" RSC
AIR PURGE 1/2" RSC

4 CARICO/SCARICO ACQUA 1/2" RSC
WATER CHARGE/DISCHARGE 1/2" RSC

| Mod. | Data | DESCRIZIONE | Dis. | Contr. | Approv. |
|---|---|---|---|---|---|
| C | . | . | . | . | . |
| B | . | . | . | . | . |
| A | 03/11/2025 | Emissione / First Issue | Farina | GR | AV |

EK

**EUROKLIMAT.** Cooling System Solutions

EUROKLIMAT SPA
Via Liguria, 8 27010 Siziano (PV) Italy
e.: info@euroklimat.it w.: www.euroklimat.it

Scala: /

Disegno n° : 15535230/001/A

Dimensionale EKE NewGen IN/ST/AS/00/00 0302 R454B

Valido per:

EUROKLIMAT S.p.A. si riserva la proprieta' del presente disegno che non puo' essere riprodotto ne trasmesso a terzi senza espressa autorizzazione